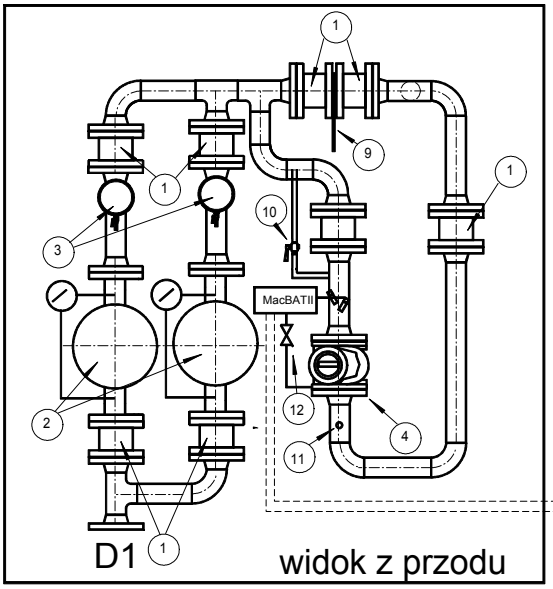

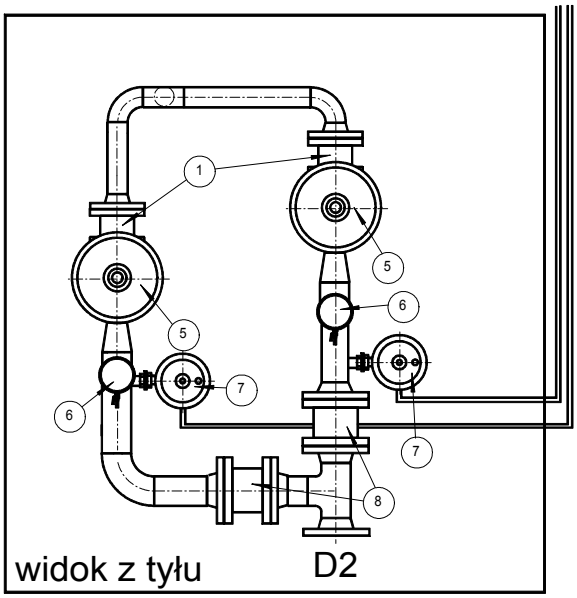

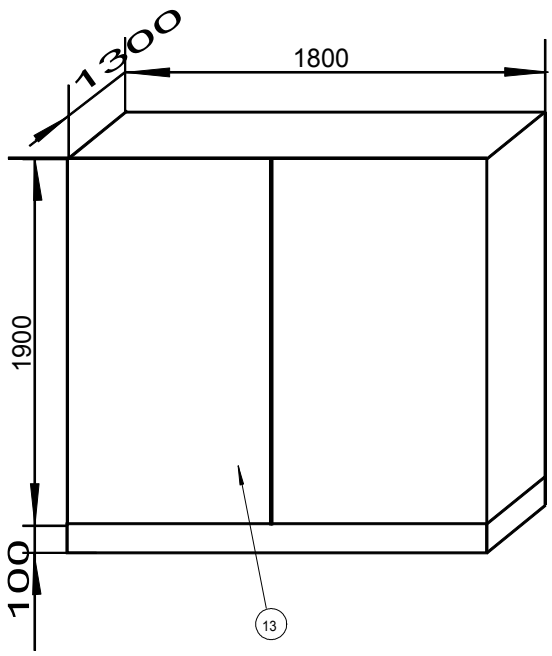

SZAFKA AKP

OPIS:

1. kurek kulowy DN50 EFAR
2. filtr gazu G0,5 DN50 ALSI z manometrem różnicowym DP1
3. manometr tarczowy 0-0,6 MPa
4. gazomierz rotorowy G65 DN50 z przelicznikiem objętości MacBATII
5. reduktor DIVAL250 DN50 FIORENTINI z zaworem szybkozamykającym (lub DIVAL522)
6. manometr tarczowy 0-6 kPa
7. wydmuchowy zawór bezpieczeństwa VSAM65 FIORENTINI
8. kurek kulowy DN80 EFAR
9. zaślepka typu "okular"
10. kurek kulowy DN6 CEGAZ
11. odpowietrzenie układu pomiarowego
12. zawór trójdrożny CKMT COMMON
13. szafa z płyt warstwowych malowanych proszkowo
14. szafka AKP

D1=50 D2=80	Nazwa rys. DWUCIĄGOWA STACJA RED.- POM. GAZU Q=200 Nm3/h P1=0,1 - 0,5 MPa P2=2 - 5 kPa	RUGIA SP. Z O.O. SPÓŁKA KOMANDYTOWA RUGIA 65-021 ZIELONA GÓRA UL. DĄBROWSKIEGO 41A TEL. (068) 324 51 71 FAX (068) 324 55 48
	KATALOG URZĄDZEŃ	